MINIPRESS M

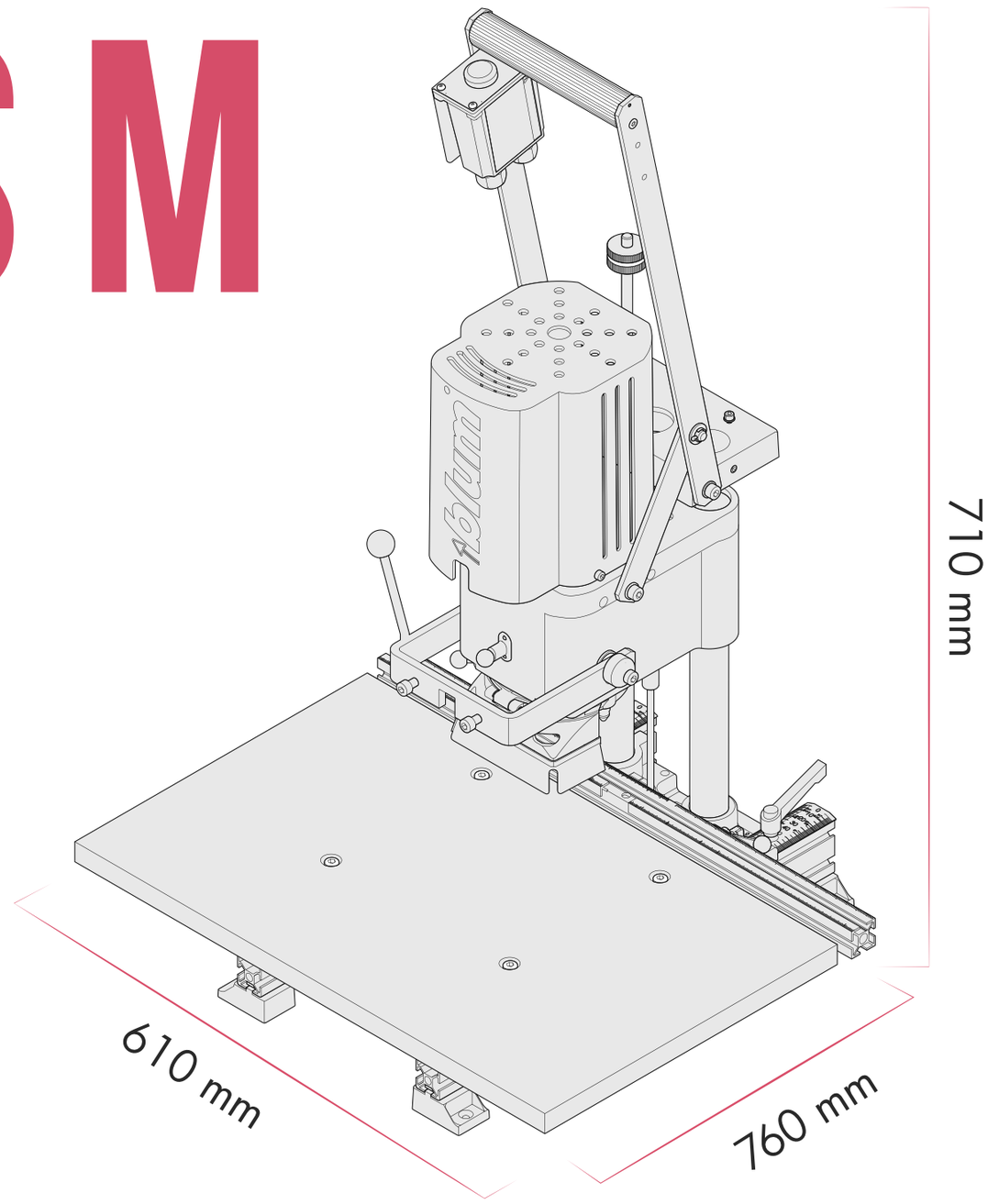

Un equipo de ayuda compacto para realizar trabajos de taladrado y encaje a presión. MINIPRESS M le ayudará de forma confiable en su taller para el montaje de nuestros productos.